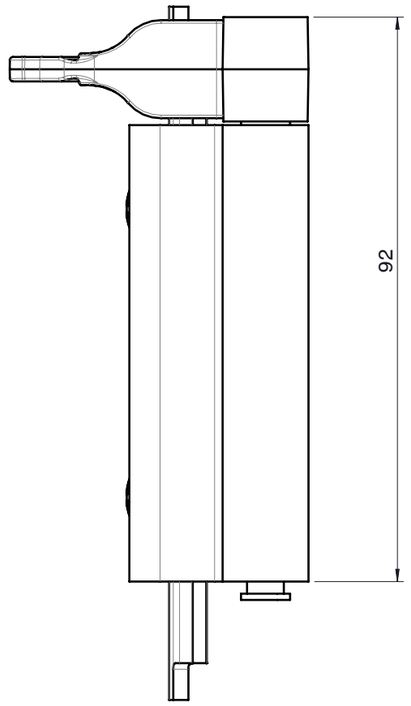

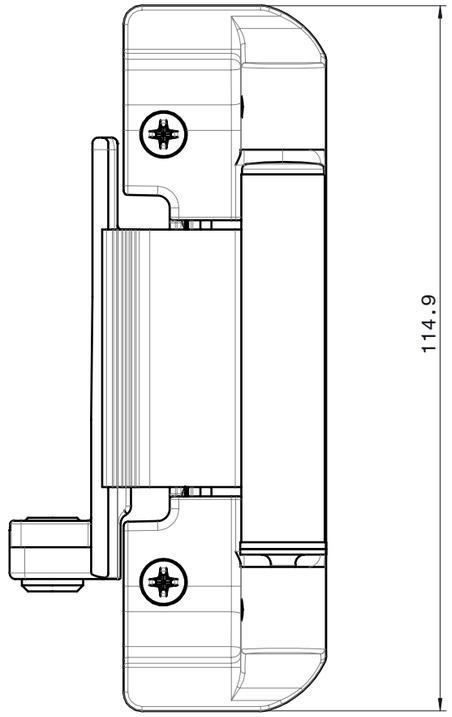

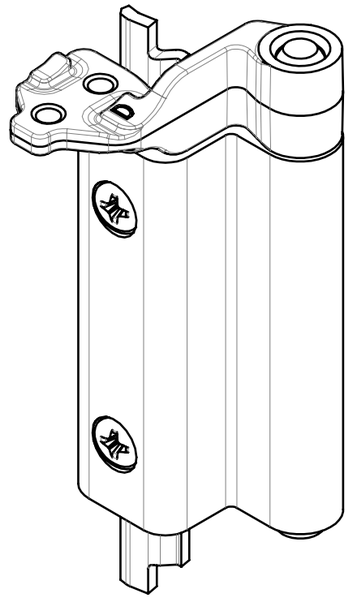

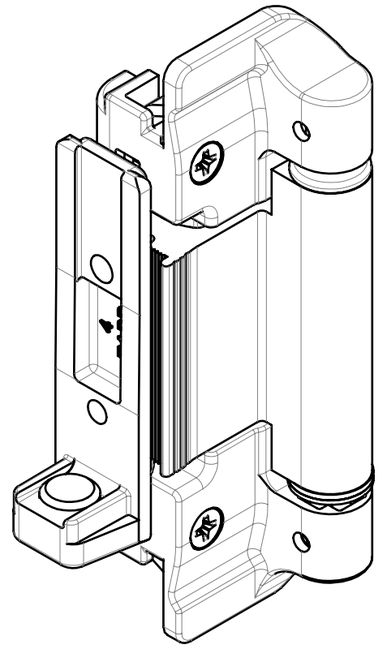

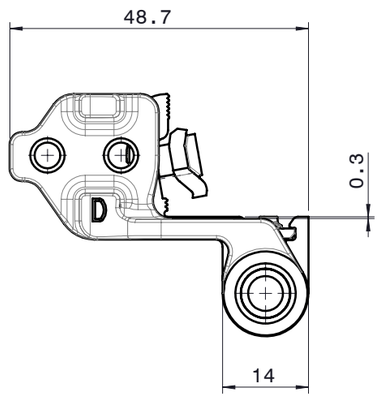

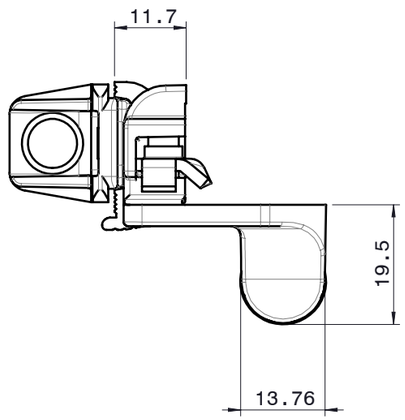

fapim®
Life in evolution

1405

Data: 06/04/2020	
Foglio 1 di 1	
N° DISEGNO	REV.
45890	03

RPRODUZIONE VIETATA - REPRODUCTION FORBIDDEN - REPRODUCTION INTERDITE - NACHDRUCK VERBOTEN - REPRODUCION PROHBDA - NADRUK VERBODEN